Rouleur à chenilles

10 à 60 tonnes

USAGE INTENSIF

RS

- Capacité de 10 à 60 tonnes
- Déplacement de charges lourdes
- Extrêmement robuste
- A assembler avec cale d'épaisseur PC

10 TONNES 15 TONNES 30 TONNES

RS10 ◆ RS20 ◆ RS30

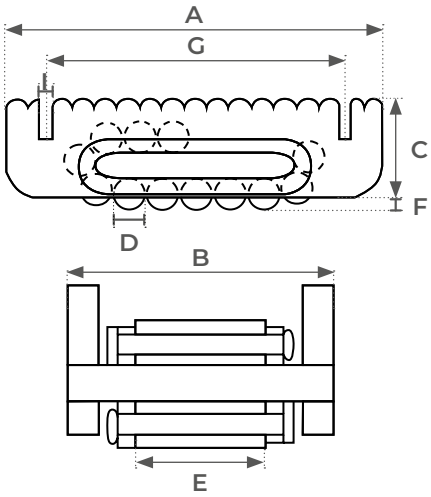

Exemple d'assemblage PC10 + RS10

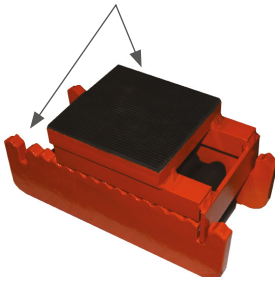

Exemple d'assemblage PC40 + RS40

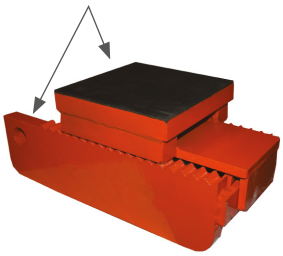

60 TONNES

RS40

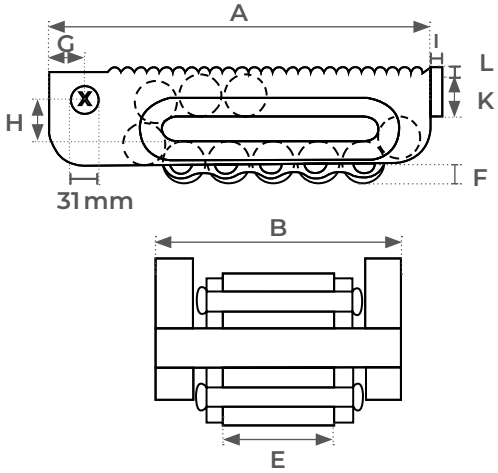

Modèle		RS10	RS20	RS30	RS40
Capacité avec PC	*t*	10	15	30	60
A	*mm*	206	216	268	380
B	*mm*	100	112	127	168
C	*mm*	67	74	91	125
D	*mm*	18	24	30	42
F	*mm*	7	11	13	16
G	*mm*	166	178	218	36
H	*mm*	-	-	-	48
I	*mm*	8	8	8	10
K	*mm*	26	26	26	40
L	*mm*	-	-	-	15
Galets sous charge		5	4	4	4
Nombre de galets		15	13	13	13
Poids	*kg*	5,2	7,3	13	32

Photos et dimensions non contractuelles. Le fabricant se réserve le droit d'effectuer toute modification sans préavis.