Chariot porte-palan manuel

0.5 à 10 tonnes

USAGE INTENSIF

HMTN

- Capacité de 0,5 à 10 tonnes
- Quatre galets montés sur roulements à billes
- Réglage de l'écartement par empilage de rondelles
- Translation par poussée

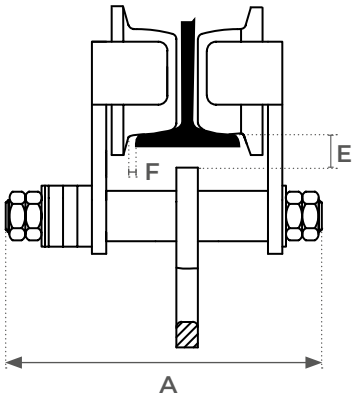

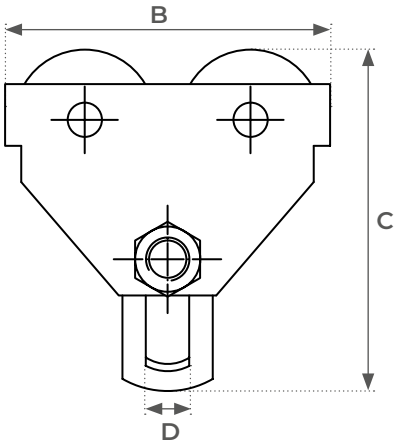

Modèle		HMTN05	HMTN10	HMTN20	HMTN30	HMTN50	HMTN100
Capacité	*t*	0,5	1	2	3	5	10
Testé jusqu'à	*t*	0,625	1,25	2,5	3,75	6,25	12,5
Ouverture mini / maxi	*mm*	64 / 140	64 / 140	76 / 165	76 / 203	88 / 203	125 / 203
Rayon de braquage mini	*mm*	600	800	1100	1400	1000	1300
A	*mm*	230	254	294	344	360	403
B	*mm*	212	255	302	344	378	455
C	*mm*	198,5	231,5	278	338	393	490
D	*mm*	24	30,5	36	45	60	82
E	*mm*	28	25	27	32	34	36,5
F	*mm*	≈ 3	≈ 3	≈ 3	≈ 3	≈ 5	≈ 5
Poids	*kg*	7	12	20,5	33	51	86,5

Photos et dimensions non contractuelles. Le fabricant se réserve le droit d'effectuer toute modification sans préavis.