Chariot porte-palan manuel

0.5 à 10 tonnes

USAGE INTENSIF

GE

- Capacité de 0,5 à 10 tonnes
- Construction tout acier
- Deux crochets pivotants en acier forgé avec linguets de sécurité
- Chaîne de charge anticorrosion
- Frein très efficace même avec des charges légères
- Déplacement par chaîne
- Longueur chaîne utile : 3 m

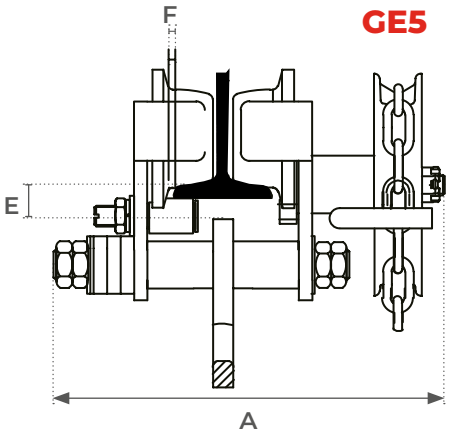

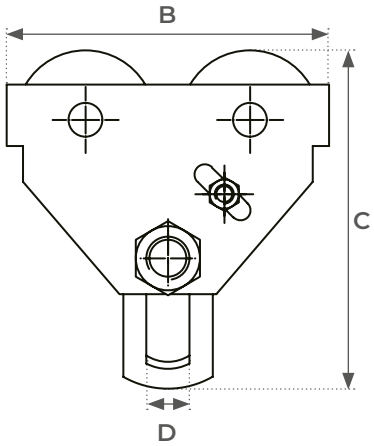

Modèle		GE5	GE10	GE20	GE30	GE50	GE100
Capacité	*t*	0,5	1	2	3	5	10
Testé jusqu'à	*t*	0,625	1,25	2,5	3,75	6,25	12,5
Ouverture mini / maxi	*mm*	64 / 140	64 / 140	76 / 165	76 / 203	88 / 203	125 / 203
Rayon de braquage mini	*m*	0,6	0,8	1,1	1,4	1	1,3
A (mini)	*mm*	308,5	328,5	361,5	428,5	434	487,5
B	*mm*	212	255	302	344	378	455
C	*mm*	198,5	231,5	278	338	393	490
D	*mm*	24	30,5	36	45	60	82
E	*mm*	28	25	27	32	34	36,5
F	*mm*	≈ 3	≈ 3	≈ 3	≈ 3	≈ 5	≈ 5
Poids	*kg*	11,6	17	25,5	39	57	93

Photos et dimensions non contractuelles. Le fabricant se réserve le droit d'effectuer toute modification sans préavis.