# Palan électrique à chaîne 380 volts triphasé

0.25 à 2 tonnes

USAGE INTENSIF

## EH

- Capacité de 0,5 à 2 tonnes
- Robuste, compact, léger, puissant
- Limiteur de charge
- Système de freinage électromagnétique
- Système étanche protégeant le moteur
- Train d'engrenage graissé à vie
- Conforme aux normes ASME / ANSI B30 EN B10 NEMA 12
- Fin de course par contacteur
- Protection IP 54
- 380 volts triphasé
- Elévation de 3 m
- Deux vitesses de levage
- Câble télécommande de 3 m

*Photos et dimensions non contractuelles. Le fabricant se réserve le droit d'effectuer toute modification sans préavis.*

# Palan électrique à chaîne 380 volts triphasé

0.25 à 2 tonnes

USAGE INTENSIF

## EH

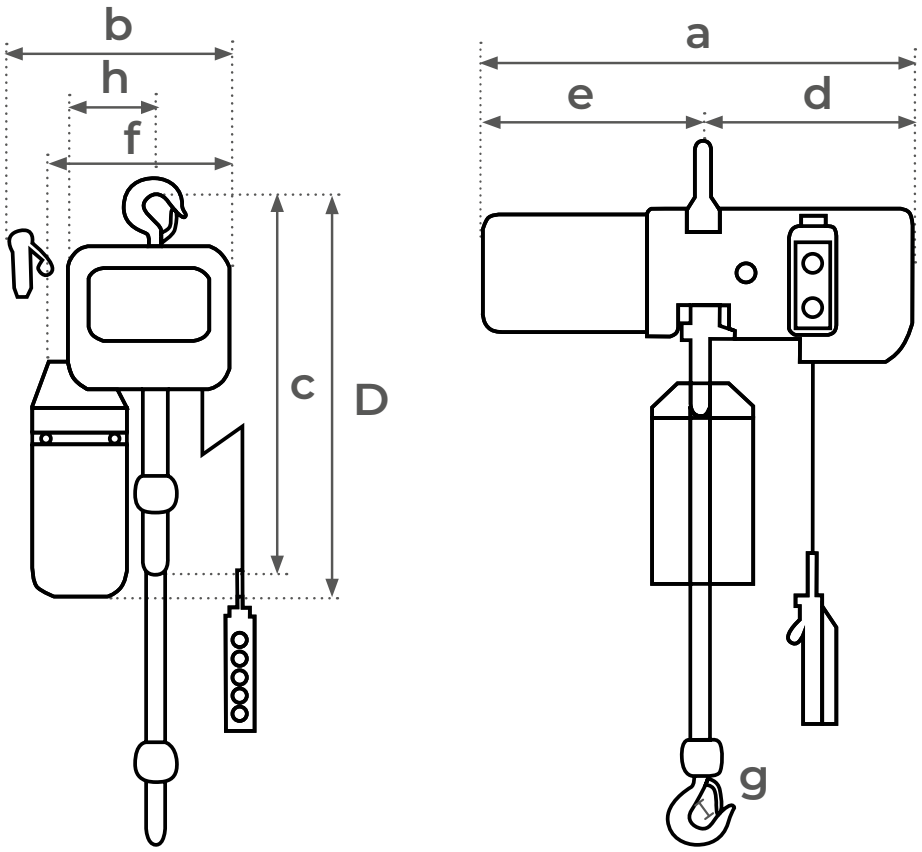

**OPTION**

- Chariot porte-palan pour les modèles EH502, EH1001 et EH2002

| Modèle | | EH251 | EH502 | | | | EH1001 | | | | EH2002 | | | |
|---|---|---|---|---|---|---|---|---|---|---|---|---|---|---|
| | | 3M | 3M | 6M | 9M | 12M | 3M | 6M | 9M | 12M | 3M | 6M | 9M | 12M |
| Capacité | *t* | 0,25 | 0,5 | | | | 1 | | | | 2 | | | |
| Hauteur d'élévation | *m* | 3 | 3 | 6 | 9 | 12 | 3 | 6 | 9 | 12 | 3 | 6 | 9 | 12 |
| Vitesse d'élévation rapide / lente | *m/min* | 14 / 3,5 | 7,6 / 2,5 | | | | 5 / 1,7 | | | | 2,5 / 0,85 | | | |
| Classification | | M5 | M5 | | | | M5 | | | | M5 | | | |
| Nombre de brins | | 1 | 1 | | | | 1 | | | | 2 | | | |
| Chaîne | *mm* | Ø 5 x 15 | Ø 6,3 x 19 | | | | Ø 8 x 24 | | | | Ø 8 x 24 | | | |
| *a* | *mm* | 592 | 610 | | | | 630 | | | | 630 | | | |
| *b* | *mm* | 304 | 304 | | | | 304 | | | | 304 | | | |
| *c* | *mm* | 505 | 520 | | | | 550 | | | | 700 | | | |
| *d* | *mm* | 273 | 273 | | | | 273 | | | | 273 | | | |
| *e* | *mm* | 337 | 337 | | | | 357 | | | | 357 | | | |
| *f* | *mm* | 255 | 255 | | | | 255 | | | | 255 | | | |
| *g* | *mm* | 24 | 31 | | | | 38 | | | | 45 | | | |
| *h* | *mm* | 120 | 120 | | | | 120 | | | | 120 | | | |
| *D* | *mm* | 620 | 620 | | | | 640 | | | | 680 | | | |
| Puissance moteur rapide / lente | *kw* | 0,85 / 0,21 | 0,9 / 0,3 | | | | 1,1 / 0,37 | | | | 1,1 / 0,37 | | | |
| Alimentation électrique | *V* | 380 triphasé | 380 triphasé | | | | 380 triphasé | | | | 380 triphasé | | | |
| Fréquence | *Hz* | 50 | 50 | | | | 50 | | | | 50 | | | |
| Alimentation boîtier | *V* | 24 | 24 | | | | 24 | | | | 24 | | | |
| Poids | *kg* | 54 | 57 | 59 | 62 | 64 | 66 | 70 | 75 | 79 | 81 | 90 | 98 | 107 |

*Photos et dimensions non contractuelles. Le fabricant se réserve le droit d'effectuer toute modification sans préavis.*