Diable basculeur motorisé

DBM400

- Capacité de 400 kg
- Structure robuste avec soudure renforcée
- Commande de déplacement, élévation et basculement au niveau de la console de commande
- Retournement assisté par tige de poussée électrique
- Équipé d'une batterie lithium amovible
- Équipé d'une roue auxiliaire pour faciliter les déplacements
- Équipé d'un système de freinage
- Livré avec chargeur, batterie et sangle de maintien
- Fixation pour bouteille de gaz en option

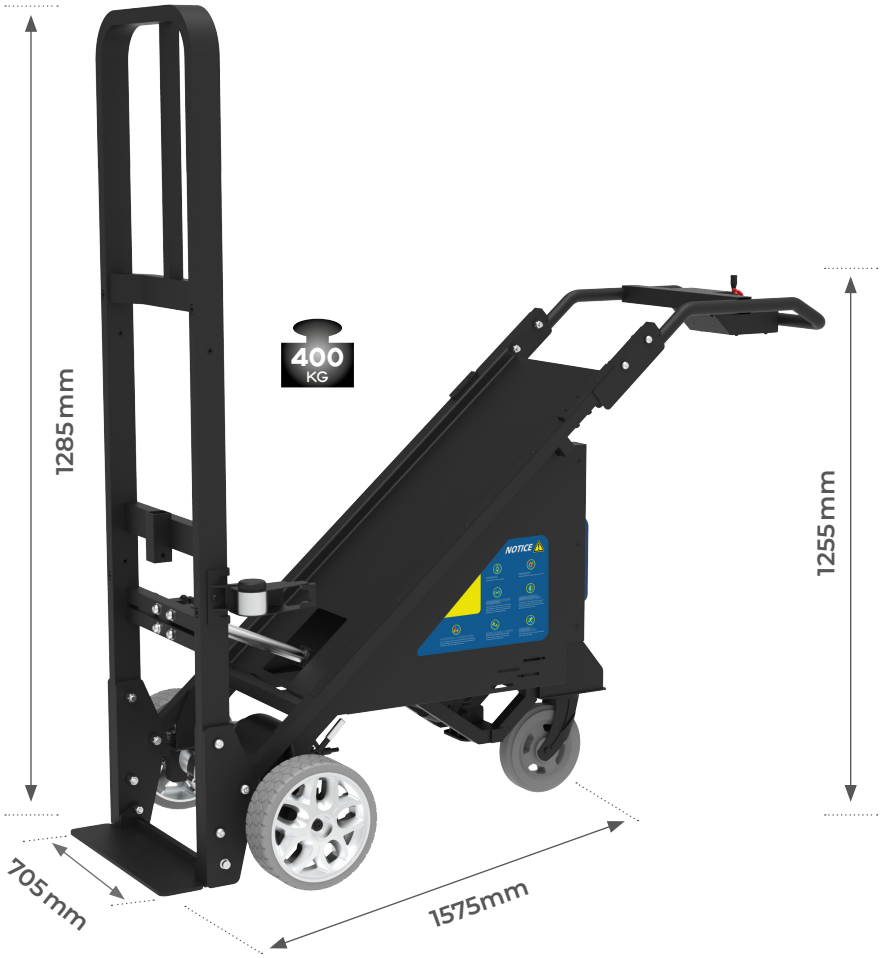

Sangle de sécurité

Système de basculement

Console de commande

Modèle		DBM400
Capacité	kg	400
Dimensions ouvert (L x l x h)	mm	1575 x 705 x 1715
Dimensions plié (L x l x h)	mm	1685 x 705 x 1255
Vitesse de déplacement avec charge	km/h	1- 4
Pente max. admissible avec charge	%	15
Autonomie deplacement à plat	min	75
Autonomie deplacement en pente	min	35
Type de batterie		lithium
Capacité de la batterie	V/Ah	48 / 10
Poids de la batterie	kg	3,2
Alimentation	V	100V-240V
Niveau sonore	db	< 70
Temps de charge	h	3
Poids	kg	104

Photos et dimensions non contractuelles. Le fabricant se réserve le droit d'effectuer toute modification sans préavis.